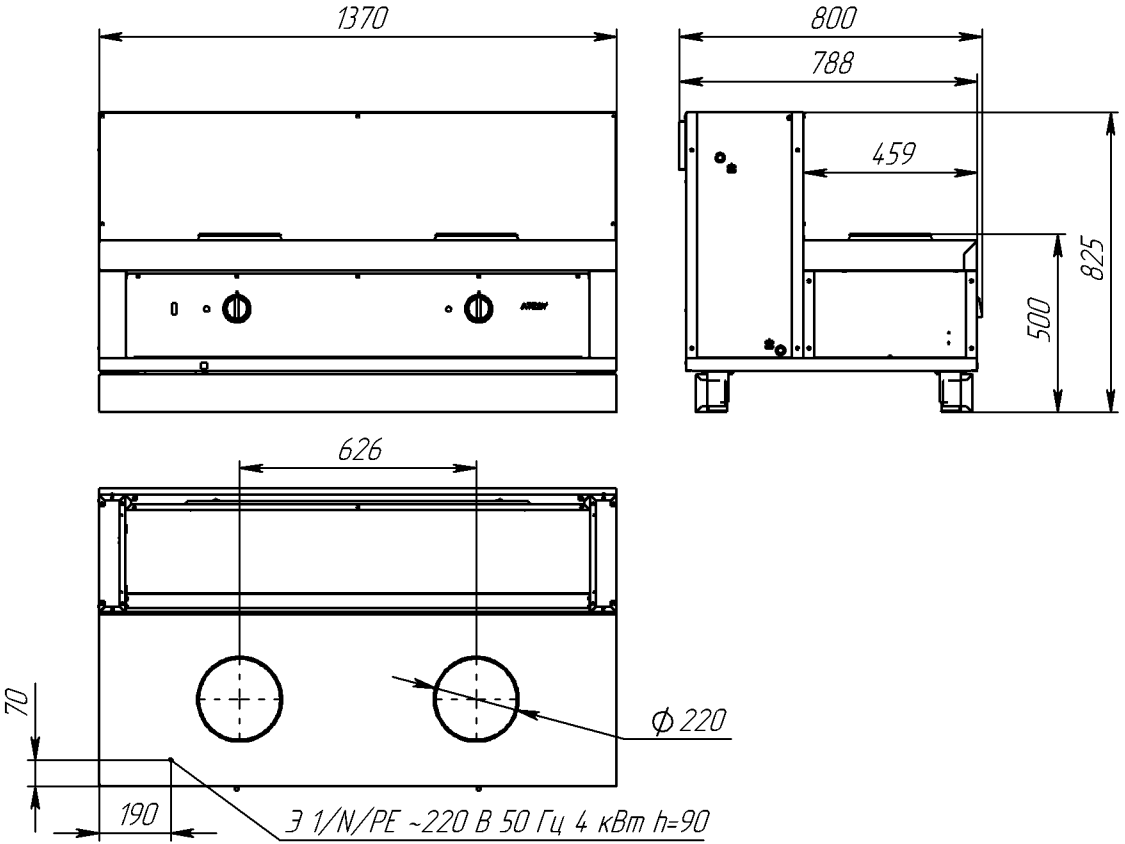
1370
800
788
459
825
500
626
70
190
ϕ 220
Э 1/N/PE ~220 В 50 Гц 4 кВт h=90